Victor

96635803 VIC2 72L35-740 NR CL2 N8M R9006

IP66	IK08				

Victor

En gatuarmatur (LED) i stor storlek med en modern och tidlös design. 72 LED à 350mA med Smal gatubelysning-optik. Fast ljusflöde LED-driftdon. Elektrisk klass II, IP66. Stomme i Vit aluminium RAL9006 (ljust grå) pulverlackerad Aluminium. Hölje: härdat glas. Armaturen kan pendlas med fästen (Ø 27G), monteras på stolptopp- eller vägg. Elektrisk anslutning via 2 x 2,5 mm² anslutningsplint. 8 m förmonterad H07-RNF-kabel Levereras med 4000K LED.

Dimensioner: Ø503 x 360 mm
Systemeffekt: 75 W
Vikt: 8,71 kg
Projicerad vindyta: 0.144 m²

TLG_VCTR_F_65PDB.jpg

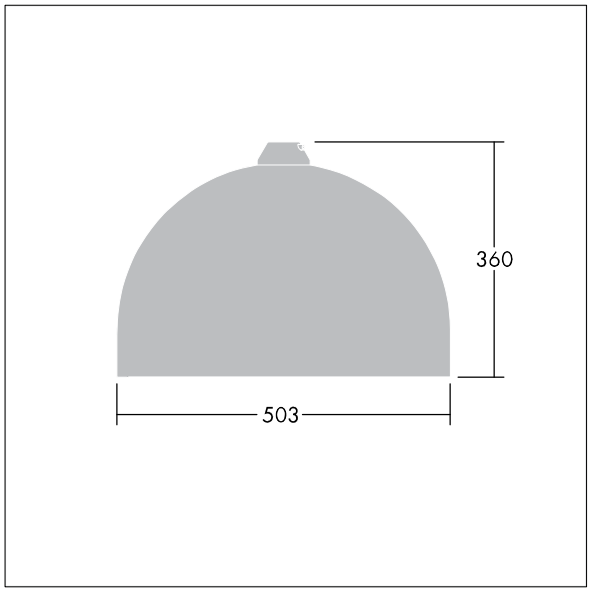

TLG_VCTR_M_SWLD2.wmf

Denna produkt innehåller en ljuskälla med energieffektivitetsklass D.

Alla värden som är markerade med en * är beräknade värden. Thorn använder beprövade och testade komponenter från ledande leverantörer, men det kan hända att enskilda lysdioder slutar att fungera under produktens beräknade livslängd. Toleransen för nyvärde och installerad effekt är ±10 % enligt internationella standarder. Om inget annat anges gäller värdena en omgivningstemperatur på 25 °C.

Produkterna från Thorn Lighting vidareutvecklas kontinuerligt. Vi förbehåller oss rätten att utan vidare publicering företaga tekniska eller formmässiga förändringar av våra produkter.
© Thorn Lighting

Victor

96635803 VIC2 72L35-740 NR CL2 N8M R9006

Produkterna från Thorn Lighting vidareutvecklas kontinuerligt. Vi förbehåller oss rätten att utan vidare publicering företaga tekniska eller formmässiga förändringar av våra produkter.
© Thorn Lighting