Voyager Star

96633236 VOYAGER STAR P KIT ESC ECP

CE

Voyager Star

Mycket effektiv LED-nödbelysningssats för montage i lämpligt hus (medföljer ej), Armatur för central nödbelysning med enskild armaturövervakning via nätledning (anslutning med eBox-system) och inställbar nödbelysningsnivå med optik för. Armatur i konstant läge. Lins: Polykarbonat (PC). Optimal värmehantering med kylfläns. Spänning: 220-240 V AC (+/- 10 %) 50-60 Hz, 176-280 V DC Komplett med LED-lampor..

Systemeffekt: 3,6 W
Vikt: 0,2 kg

TLG_VSTR_F_KIT_ECC_ESC.jpg

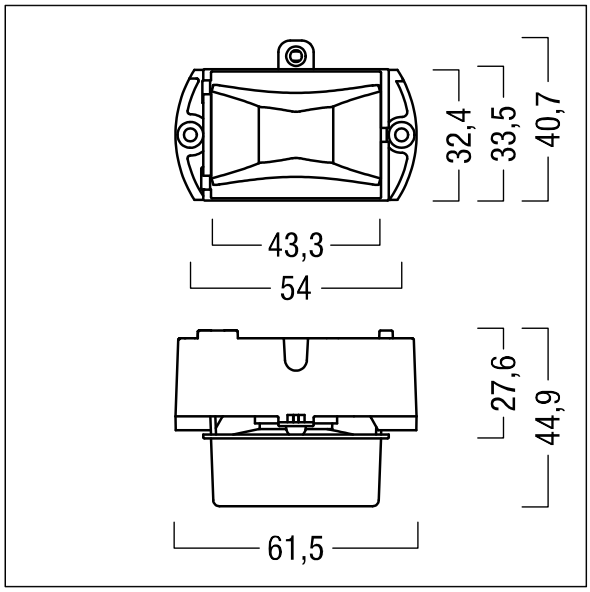

ZS_ONL_M_RESC_escape_optik.wmf

Alla värden som är markerade med en * är beräknade värden. Thorn använder beprövade och testade komponenter från ledande leverantörer, men det kan hända att enskilda lysdioder slutar att fungera under produktens beräknade livslängd. Toleransen för nyvärde och installerad effekt är ±10 % enligt internationella standarder. Om inget annat anges gäller värdena en omgivningstemperatur på 25 °C.

Produkterna från Thorn Lighting vidareutvecklas kontinuerligt. Vi förbehåller oss rätten att utan vidare publicering företaga tekniska eller formmässiga förändringar av våra produkter.
© Thorn Lighting

Voyager Star

96633236 VOYAGER STAR P KIT ESC ECP

Produkterna från Thorn Lighting vidareutvecklas kontinuerligt. Vi förbehåller oss rätten att utan vidare publicering företaga tekniska eller formmässiga förändringar av våra produkter.
© Thorn Lighting