THORN

96632592 <ORUS 1L50-840 HFX CL2 MFX RD-WB GY

ISO 9223 C3	IP66	IK10		CE		

En innovativ LED-vägarmatur med Montering med fäste som monteras lågt och bygger på Flat Beam®-teknik. 1 LED som drivs med 500mA. DALI-styrd med extra signalkablar. Väg-optik, med skärm, uppfyller belysningsstandarder vid montagehöjd 0,9 m. IP66, IK10, Elektrisk klass II. Hus: pressgjuten strukturerad Aluminium, pulverlackerad ljusgrå 150 (liknar RAL 9006). Hölje: UV-stabiliserad och grafittiskyddad Polykarbonat (PC) med en extra reptålig beläggning. Fästen: Ecolubric®-behandlat rostfritt stål. Levereras med 4000K LED.

På grund av de särskilda beräkningskrav som finns på den här produkten anges inga fotometriska data här, men du kan få konstruktionsinformation av den lokala representanten.

Dimensioner: 540 x 463 x 193 mm
Vikt: 9,2 kg
Systemeffekt: 21 W

TLG_ORUS_F_LEDMFXPDB.jpg

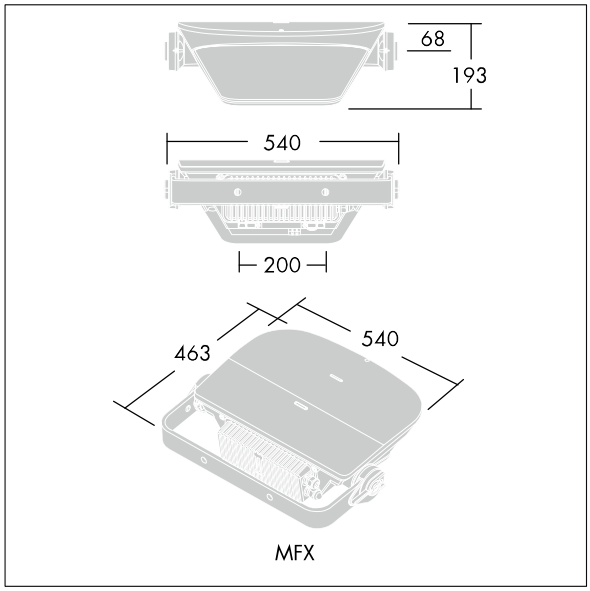

TLG_ORUS_M_LD1c.wmf

Denna produkt innehåller en ljuskälla med energieffektivitetsklass D.

Alla värden som är markerade med en * är beräknade värden. Thorn använder beprövade och testade komponenter från ledande leverantörer, men det kan hända att enskilda lysdioder slutar att fungera under produktens beräknade livslängd. Toleransen för nyvärde och installerad effekt är ±10 % enligt internationella standarder. Om inget annat anges gäller värdena en omgivningstemperatur på 25 °C.

Produkterna från Thorn Lighting vidareutvecklas kontinuerligt. Vi förbehåller oss rätten att utan vidare publicering företaga tekniska eller formmässiga förändringar av våra produkter.
© Thorn Lighting