96631229 <CHAL 150 LED2000-840 BC RSB

IP20 IP54 | IK03 | 850 °C | T_a25

En infälld LED downlight. Dimbart fjärrdriftdon Trådlös styrning via app med Bluetooth® 4.x - basicDIM Wireless , (ej för installation i metall- och betongtak eller MSF-stomme). Armaturarplacering: mobil styrning till armatur max. 15 m, armatur till armatur max. 4 m. IP54 (IP20 ovanifrån), Elektrisk klass II. Stomme: Aluminium, målad vit (RAL 9016). Reflektor: matt. Lämplig för montering i tak av tjocklek 1-40 mm och Ø 150 mm håltagning. Levereras med 4000K LED.

Trådlös defintion: basicDIM Wireless - Bluetooth® 4.x, Trådlös frekvens: 2,4...2,483 GHz, Trådlös överföring: + 4dBm

Dimensioner: Ø172 x 94 mm
Systemeffekt: 17,1 W
Ljusflöde från armatur: 1980 lm
Armaturverkningsgrad: 116 lm/W
Vikt: 0,57 kg

TLG_CHLC_F_PDB.jpg

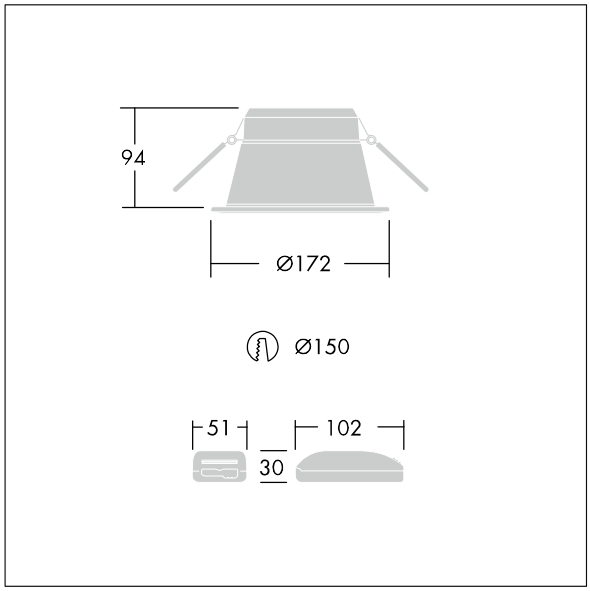

TLG_CHLC_M_150MB.wmf

Denna produkt innehåller en ljuskälla med energieffektivitetsklass D.

Alla värden som är markerade med en * är beräknade värden. Thorn använder beprövade och testade komponenter från ledande leverantörer, men det kan hända att enskilda lysdioder slutar att fungera under produktens beräknade livslängd. Toleransen för nyvärde och installerad effekt är ±10 % enligt internationella standarder. Om inget annat anges gäller värdena en omgivningstemperatur på 25 °C.

Produkterna från Thorn Lighting vidareutvecklas kontinuerligt. Vi förbehåller oss rätten att utan vidare publicering företaga tekniska eller formmässiga förändringar av våra produkter.
© Thorn Lighting

96631229 <CHAL 150 LED2000-840 BC RSB

Produkterna från Thorn Lighting vidareutvecklas kontinuerligt. Vi förbehåller oss rätten att utan vidare publicering företaga tekniska eller formmässiga förändringar av våra produkter.
© Thorn Lighting