# IQ Wave

## E7077516 / 96628313 IQ WAVE LED3100-840 HFIX Q597 MRE

IP20 IP44 | IK03 | 650 °C | Ta -20 +25

## IQ Wave

Infälld modulär direkt LED-armatur. Elektronisk, DALI-driftdon med ljusreglering. Elektrisk klass I, IP44_IP20, IK03. Stomme: högreflektivt stål. Ram och gavlar: Polykarbonat (PC). Kupa: Polykarbonat (PC) med värmesköld av Aluminium. Driftdon: pulverlackerad vit stål. Lämpligt för infälld eller inskjuten installation (med tillbehör). Levereras med 4000K LED

Dimensioner: 597 x 597 x 97 mm
Systemeffekt: 30 W
Ljusflöde från armatur: 3200 lm
Armaturverkningsgrad: 107 lm/W
Vikt: 3,8 kg

TLG_IQWV_F_PDBCEILING.jpg

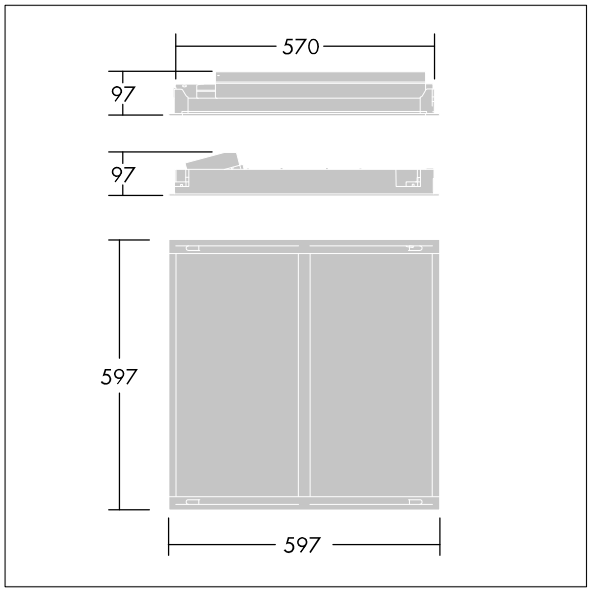


TLG_IQWV_M_600.wmf

Denna produkt innehåller en ljuskälla med energieffektivitetsklass D.

Alla värden som är markerade med en * är beräknade värden. Thorn använder beprövade och testade komponenter från ledande leverantörer, men det kan hända att enskilda lysdioder slutar att fungera under produktens beräknade livslängd. Toleransen för nyvärde och installerad effekt är ±10 % enligt internationella standarder. Om inget annat anges gäller värdena en omgivningstemperatur på 25 °C.

Produkterna från Thorn Lighting vidareutvecklas kontinuerligt. Vi förbehåller oss rätten att utan vidare publicering företaga tekniska eller formmässiga förändringar av våra produkter.
© Thorn Lighting

# IQ Wave

## E7077516 / 96628313 IQ WAVE LED3100-840 HFIX Q597 MRE

Produkterna från Thorn Lighting vidareutvecklas kontinuerligt. Vi förbehåller oss rätten att utan vidare publicering företaga tekniska eller formmässiga förändringar av våra produkter.
© Thorn Lighting