Areaflood Pro

96644890 <AFP M 48L35-740 A6 HFX CL2 GY

ISO 9223 C5 | IP66 | IK08 | T_a -25 +35

Areaflood Pro

En kompakt och lätt strålkastare för allmänt bruk. Med medium stomme, konfigurerad för DALI-styrning över flera ledningar, som driver 48 LED vid 350mA med asymmetrisk 60°-ljusfördelning. IP66, IK08, Elektrisk klass II. Stomme: pressgjuten Aluminium, Ljusgrå texturfärg 150 (liknar RAL9006).. Kupa: 4 mm tjock härdat glas. Vändbar monteringsbygel medföljer, Levereras med 4000K LED.

TLG_AFLP_F_MEDIUMPDB.jpg

Dimensioner: 458 x 490 x 139 mm
Systemeffekt: 50 W
Ljusflöde från armatur: 8428 lm
Armaturverkningsgrad: 169 lm/W
Vikt: 11,77 kg
Projicerad vindyta: 0.064 m²

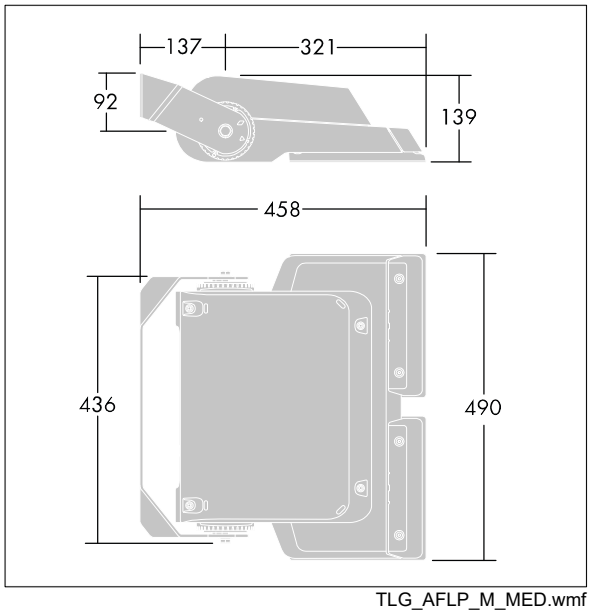

TLG_AFLP_M_MED.wmf

Den här produkten innehåller ljuskällor i energieffektivitetsklass D.

Alla värden som är markerade med en * är beräknade värden. Thorn använder beprövade och testade komponenter från ledande leverantörer, men det kan hända att enskilda lysdioder slutar att fungera under produktens beräknade livslängd. Toleransen för nyvärde och installerad effekt är ±10 % enligt internationella standarder. Om inget annat anges gäller värdena en omgivningstemperatur på 25 °C.

Produkterna från Thorn Lighting vidareutvecklas kontinuerligt. Vi förbehåller oss rätten att utan vidare publicering företaga tekniska eller formmässiga förändringar av våra produkter.
© Thorn Lighting