Areaflood Pro

96644567 <AFP L 120L50-740 A6 BS 3550 CL2 GY

ISO 9223 C5 | IP66 | IK08 | T_a -25 +35

Areaflood Pro

En kompakt och lätt strålkastare för allmänt bruk. Med stor stomme, konfigurerad för effektreducering 3 timmar före och 5 timmar efter beräknad midnatt, som driver 120 LED vid 500mA med asymmetrisk 60°-ljusfördelning. IP66, IK08, Elektrisk klass II. Stomme: pressgjuten Aluminium (EN AC-44300), Ljusgrå texturfärg 150 (liknar RAL9006).. Kupa: 4 mm tjock härdat glas. Vändbar monteringsbygel medföljer, Levereras med 4000K LED.

Kan ej användas med UrbaSens-system.

Dimensioner: 658 x 490 x 139 mm
Systemeffekt: 177 W
Ljusflöde från armatur: 28528 lm
Armaturverkningsgrad: 161 lm/W
Vikt: 18,39 kg
Projicerad vindyta: 0.073 m²

TLG_AFLP_F_LARGEPDB.jpg

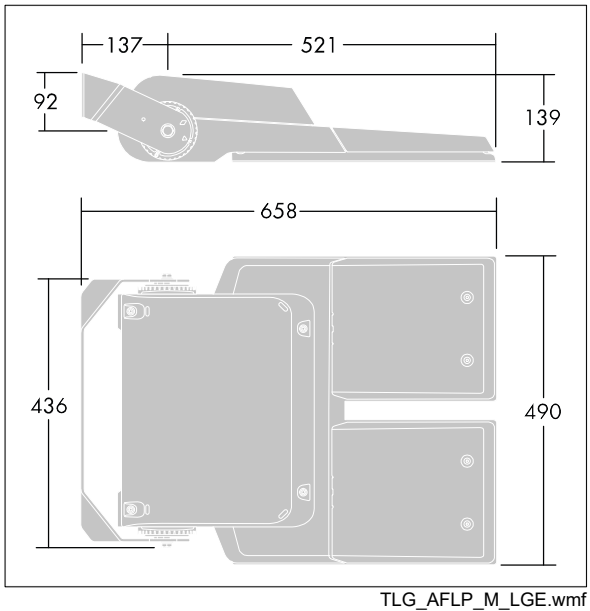

TLG_AFLP_M_LGE.wmf

Alla värden som är markerade med en * är beräknade värden. Thorn använder beprövade och testade komponenter från ledande leverantörer, men det kan hända att enskilda lysdioder slutar att fungera under produktens beräknade livslängd. Toleransen för nyvärde och installerad effekt är ±10 % enligt internationella standarder. Om inget annat anges gäller värdena en omgivningstemperatur på 25 °C.

Produkterna från Thorn Lighting vidareutvecklas kontinuerligt. Vi förbehåller oss rätten att utan vidare publicering företaga tekniska eller formmässiga förändringar av våra produkter.
© Thorn Lighting

Areaflood Pro

96644567 <AFP L 120L50-740 A6 BS 3550 CL2 GY

Produkterna från Thorn Lighting vidareutvecklas kontinuerligt. Vi förbehåller oss rätten att utan vidare publicering företaga tekniska eller formmässiga förändringar av våra produkter.
© Thorn Lighting