96642922 LYRIC DECO LED1550-840 HFI-X MWA-L OP

IP20

En stilren, kurvad, rörformad väggmonterad LED-armatur med DALI-driftdon med ljusreglering. Elektrisk klass I, IP20. Kupa: opal glas. Levereras med 4000K LED.

Dimensioner: 200 x 95 x 300 mm
Systemeffekt: 12,4 W
Ljusflöde från armatur: 1550 lm
Armaturverkningsgrad: 125 lm/W
Vikt: 1,4 kg

TLG_LYRD_F_WALLPDB.jpg

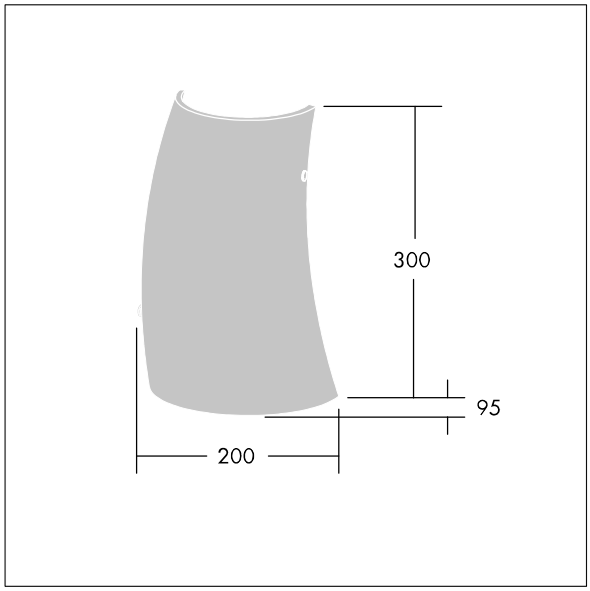

TLG_LYRD_M_DX_AP02.wmf

Denna produkt innehåller en ljuskälla med energieffektivitetsklass C.

Alla värden som är markerade med en * är beräknade värden. Thorn använder beprövade och testade komponenter från ledande leverantörer, men det kan hända att enskilda lysdioder slutar att fungera under produktens beräknade livslängd. Toleransen för nyvärde och installerad effekt är ±10 % enligt internationella standarder. Om inget annat anges gäller värdena en omgivningstemperatur på 25 °C.

Produkterna från Thorn Lighting vidareutvecklas kontinuerligt. Vi förbehåller oss rätten att utan vidare publicering företaga tekniska eller formmässiga förändringar av våra produkter.
© Thorn Lighting

96642922 LYRIC DECO LED1550-840 HFI-X MWA-L OP

Produkterna från Thorn Lighting vidareutvecklas kontinuerligt. Vi förbehåller oss rätten att utan vidare publicering företaga tekniska eller formmässiga förändringar av våra produkter.
© Thorn Lighting