IQ Wave Encastré

92900266 IQ WAVE LED4100-840 HFIX E3 Q597 MRE

IP20 IP44 | IK03 | 650 °C | Ta 0 +25

IQ Wave Encastré

Luminaire LED directe, modulaire et encastré. Recouvrable. Électronique, Appareillage gradable DALI circuit d'éclairage de secours, test manuel, 3 heures. Classe électrique I, IP44_IP20, IK03. Corps : acier haute réflectivité. Cadre et embouts : Polycarbonate (PC). Diffuseur : Polycarbonate (PC) avec dissipateur thermique aluminium. Appareillage : acier blanc thermopoudré. Convient pour les installations en assise ou en recouvrant (avec accessoires). Livré avec LED 4 000 K

Dimensions : 597 x 597 x 97 mm
Puissance du luminaire: 40 W
Flux lumineux du luminaire: 4250 lm
Efficacité lumineuse du luminaire: 106 lm/W
Poids : 4,4 kg

TLG_IQWV_F_PDB.jpg

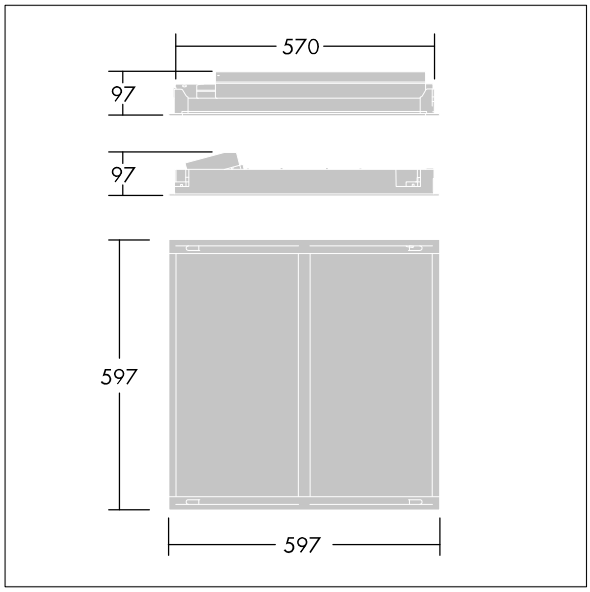

TLG_IQWV_M_600.wmf

Ce produit contient une source lumineuse de classe d'efficacité énergétique D.

Toutes les valeurs marquées d'un * sont des valeurs nominales. Thorn utilise des composants testés et éprouvés, en provenance des meilleurs fournisseurs. Dans certains cas isolés, il se peut qu'il y ait des pannes de nature technologique au niveau des LED individuels, pendant le cycle de vie nominal du produit. Les normes internationales fixent la tolérance du flux initial et de la charge associée à ± 10 %. Sauf indication contraire, les valeurs sont applicables pour une température ambiante de 25 °C.

Les produits de Thorn Lighting sont perfectionnés en permanence. Nous nous réservons le droit d'apporter des modifications à nos produits sans autres publications.
© Thorn Lighting

IQ Wave Encastré

92900266 IQ WAVE LED4100-840 HFIX E3 Q597 MRE

Les produits de Thorn Lighting sont perfectionnés en permanence. Nous nous réservons le droit d'apporter des modifications à nos produits sans autres publications.
© Thorn Lighting