THORN

96267293 <SATIN2 MRE L650 24L35 12° RGBW KIT

IP68	IK10	⧈	CE	T_a25

En diskret markinfälld linjär strålkastare för fasadbelysning. 24 LED som drivs med 350mA med {Light Distribution Type}-distribution. Elektronisk DMX-styrbart driftdon. Stomme: strängsprutad Aluminium (EN AW-6060 T6) målad strukturerad silvergrå. Sidor: pressgjuten Aluminium målad strukturerad silvergrå. Hölje: 10 mm tjockt härdat glas. Elektrisk klass II, IP68, IK10. Fördragen med 1 m 5x1 mm² Profiplast CSA-kabel vid en ände, för anslutning till externt driftdon Komplett med RGBW LED

Dimensioner: 654 x 96 x 112 mm
Systemeffekt: 26 W
Vikt: 3,84 kg

TLG_STN2_F_PDBMRE.jpg

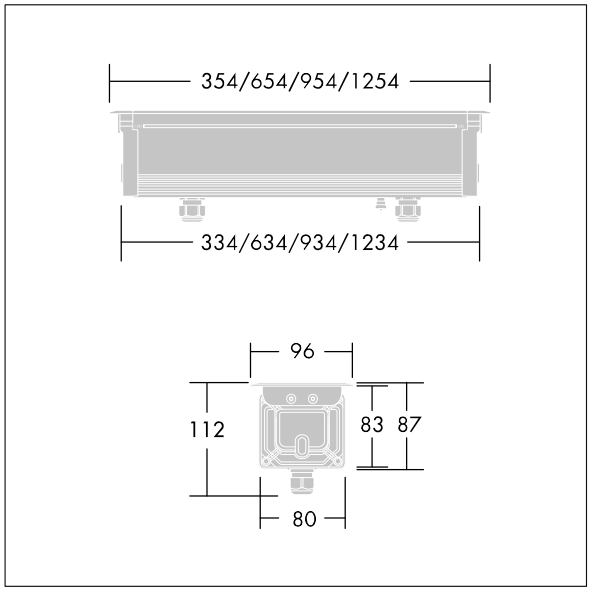

TLG_SATL_M_LD1_03.wmf

Alla värden som är markerade med en * är beräknade värden. Thorn använder beprövade och testade komponenter från ledande leverantörer, men det kan hända att enskilda lysdioder slutar att fungera under produktens beräknade livslängd. Toleransen för nyvärde och installerad effekt är ±10 % enligt internationella standarder. Om inget annat anges gäller värdena en omgivningstemperatur på 25 °C.

Produkterna från Thorn Lighting vidareutvecklas kontinuerligt. Vi förbehåller oss rätten att utan vidare publicering företaga tekniska eller formmässiga förändringar av våra produkter.
© Thorn Lighting