THORN

96267250 <SATIN2 MRE L950 36L33 12x44° 840 IO

IP68	IK10	⧈	CE	T_a25

En diskret markinfälld linjär strålkastare för fasadbelysning. 36 LED som drivs med 330mA med {Light Distribution Type}-distribution. Elektronisk driftdon utan ljusreglering. Stomme: strängsprutad Aluminium (EN AW-6060 T6) målad strukturerad silvergrå. Sidor: pressgjuten Aluminium målad strukturerad silvergrå. Hölje: 10 mm tjockt härdat glas. Elektrisk klass II, IP68, IK10. Fördragen med 1 m 2x1 mm² H05RNF-kabel vid bägge ändar. Levereras med 4000K LED

Dimensioner: 954 x 96 x 112 mm
Systemeffekt: 35 W
Vikt: 4,8 kg

TLG_STN2_F_PDBMRE.jpg

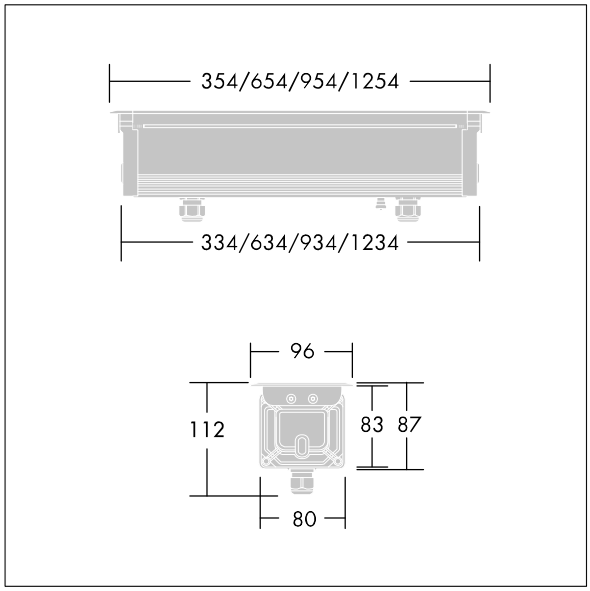

TLG_SATL_M_LD1_03.wmf

Denna produkt innehåller en ljuskälla med energieffektivitetsklass E.

Alla värden som är markerade med en * är beräknade värden. Thorn använder beprövade och testade komponenter från ledande leverantörer, men det kan hända att enskilda lysdioder slutar att fungera under produktens beräknade livslängd. Toleransen för nyvärde och installerad effekt är ±10 % enligt internationella standarder. Om inget annat anges gäller värdena en omgivningstemperatur på 25 °C.

Produkterna från Thorn Lighting vidareutvecklas kontinuerligt. Vi förbehåller oss rätten att utan vidare publicering företaga tekniska eller formmässiga förändringar av våra produkter.
© Thorn Lighting

96267250 <SATIN2 MRE L950 36L33 12x44° 840 IO

Produkterna från Thorn Lighting vidareutvecklas kontinuerligt. Vi förbehåller oss rätten att utan vidare publicering företaga tekniska eller formmässiga förändringar av våra produkter.
© Thorn Lighting