FleXity

E7753646 / 96270772 <FLEX 24L25-740 OP CL2 W5 T60 ANT

ISO 9223 C3		IP66	IK09		CE				T_a -20 +25

FleXity

En modern, diskret och flexibel stolptoppsarmatur (LED) med radiellt symmetrisk fördelning. LED-driftdon Programmerbar ger 24 LED på 250mA. Elektrisk klass II, IP66, IK09. Armaturhus och bas: pressgjuten Aluminium (EN AC-46100) pulverlackerad mörkgrå (liknar RAL7043). Hölje: Polykarbonat (PC) bländskydd. Levereras med 4000K LED. Stolptopp monteras på Ø 60 mm stolpe, maxlängd instick 75 mm. 5 m förmonterad kabel

Överspänningsskydd: 10 kV enpuls med gemensam mod, 8 kV multipuls med gemensam mod, och 6kV multipuls med differensmod. 6 kV multipuls med gemensan mod och differensmod vid anslutning till permanent DALI-system.

Dimensioner: 370 x 430 x 290 mm
Systemeffekt: 20 W
Ljusflöde från armatur: 2393 lm
Armaturverkningsgrad: 120 lm/W
Vikt: 4,5 kg
Projicerad vindyta: 0.038 m²

TLG_FLEX_F_D60SMPDB.jpg

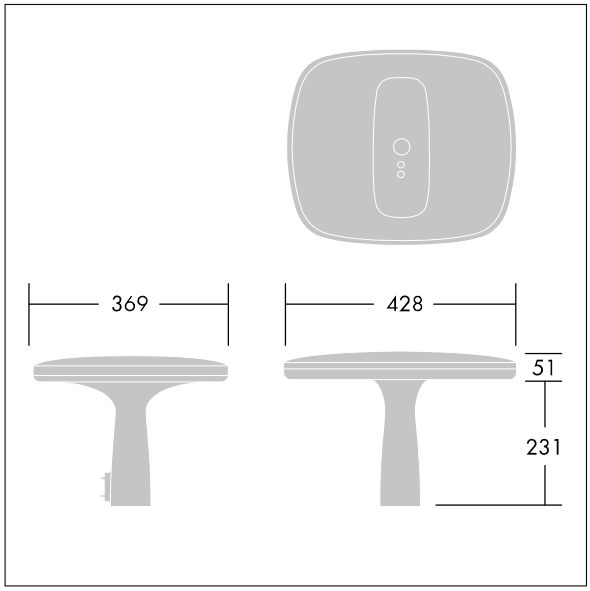

TLG_FLEX_M_LD1.wmf

Denna produkt innehåller en ljuskälla med energieffektivitetsklass D.

Alla värden som är markerade med en * är beräknade värden. Thorn använder beprövade och testade komponenter från ledande leverantörer, men det kan hända att enskilda lysdioder slutar att fungera under produktens beräknade livslängd. Toleransen för nyvärde och installerad effekt är ±10 % enligt internationella standarder. Om inget annat anges gäller värdena en omgivningstemperatur på 25 °C.

Produkterna från Thorn Lighting vidareutvecklas kontinuerligt. Vi förbehåller oss rätten att utan vidare publicering företaga tekniska eller formmässiga förändringar av våra produkter.
© Thorn Lighting

FleXity

E7753646 / 96270772 <FLEX 24L25-740 OP CL2 W5 T60 ANT

Produkterna från Thorn Lighting vidareutvecklas kontinuerligt. Vi förbehåller oss rätten att utan vidare publicering företaga tekniska eller formmässiga förändringar av våra produkter.
© Thorn Lighting