Plurio

E7748618 / 92916449 PLI D 24L35-830 R/S BS 3550 T60 CL2 ->

ISO 9223 C5 | IP66 | IK08 | T_a25

Plurio

Plurio Indirect: En snygg LED-armatur för stolptopp med radiellt symmetrisk fördelning. LED-driftdon med 24 LED-lampor på 350mA. Elektrisk klass II, IP66, IK08. Bas: gjuten Aluminium, pulverlackerad ljusgrå 150 (liknar RAL 9006). Armaturhus: skivaform, Aluminium, strukturerad ljusgrå 150 (liknar RAL 9006). Kupa: UV-stabiliserad, klar Polykarbonat (PC) med bländskyddsprismor. Indirekt, reflektorbaserad optik. Utrustad med 50% effektreduceringskrets, aktiv 3 timmar före och 5 timmar efter beräknad midnatt. Den kan avaktiveras vid installation med en intern brytare som sitter lätt åtkomligt. Levereras med 3000K LED. Stolptoppmontering på Ø60 mm stolpe. 4 m förmonterad kabel.

Uppåtriktad ljusutstrålning under 1 %.

Dimensioner: Ø618 x 453 mm
Systemeffekt: 26 W
Ljusflöde från armatur: 2782 lm
Armaturverkningsgrad: 107 lm/W
Vikt: 6,7 kg
Projicerad vindyta: 0.151 m²

TLG_PLRL_F_IDC_ANT.jpg

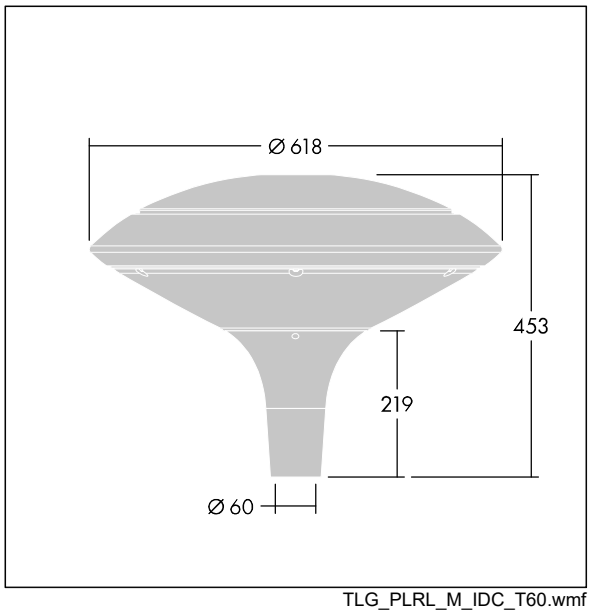

TLG_PLRL_M_IDC_T60.wmf

Denna produkt innehåller en ljuskälla med energieffektivitetsklass D.

Alla värden som är markerade med en * är beräknade värden. Thorn använder beprövade och testade komponenter från ledande leverantörer, men det kan hända att enskilda lysdioder slutar att fungera under produktens beräknade livslängd. Toleransen för nyvärde och installerad effekt är ±10 % enligt internationella standarder. Om inget annat anges gäller värdena en omgivningstemperatur på 25 °C.

Produkterna från Thorn Lighting vidareutvecklas kontinuerligt. Vi förbehåller oss rätten att utan vidare publicering företaga tekniska eller formmässiga förändringar av våra produkter.
© Thorn Lighting

Plurio

E7748618 / 92916449 PLI D 24L35-830 R/S BS 3550 T60 CL2 ->

Produkterna från Thorn Lighting vidareutvecklas kontinuerligt. Vi förbehåller oss rätten att utan vidare publicering företaga tekniska eller formmässiga förändringar av våra produkter.
© Thorn Lighting