Plurio

96668649 PLD F 18L105-740 R/S BS 3550 T60 CL2 GY

ISO 9223 C5 | IP66 | IK08 | T_a25

Plurio

Plurio Direct: En snygg LED-armatur för stolptopp med radiellt symmetrisk fördelning. LED-driftdon med 18 LED-lampor på 1,05A. Elektrisk klass II, IP66, IK08. Bas: gjuten Aluminium, pulverlackerad silvergrå. Armaturhus: plantform, Aluminium, strukturerad silvergrå. Kupa: UV-stabiliserad, klar Polykarbonat (PC) med bländskyddsprismor. Direkt, linsbaserad optik med invändig reflektor Utrustad med 50% effektreduceringskrets, aktiv 3 timmar före och 5 timmar efter beräknad midnatt. Den kan avaktiveras vid installation med en intern brytare som sitter lätt åtkomligt. Levereras med 4000K LED. Stolptoppmontering på Ø60 mm stolpe.

Uppåtriktad ljusutstrålning under 1 %.

Dimensioner: Ø601 x 487 mm
Systemeffekt: 60 W
Ljusflöde från armatur: 6645 lm
Armaturverkningsgrad: 111 lm/W
Vikt: 11 kg
Projicerad vindyta: 0.167 m²

TLG_PLRL_F_DFC_GY.jpg

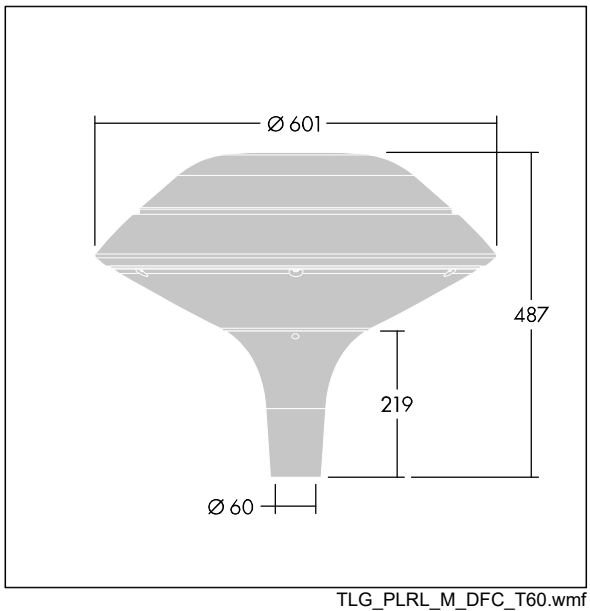

TLG_PLRL_M_DFC_T60.wmf

Denna produkt innehåller en ljuskälla med energieffektivitetsklass D.

Alla värden som är markerade med en * är beräknade värden. Thorn använder beprövade och testade komponenter från ledande leverantörer, men det kan hända att enskilda lysdioder slutar att fungera under produktens beräknade livslängd. Toleransen för nyvärde och installerad effekt är ±10 % enligt internationella standarder. Om inget annat anges gäller värdena en omgivningstemperatur på 25 °C.

Produkterna från Thorn Lighting vidareutvecklas kontinuerligt. Vi förbehåller oss rätten att utan vidare publicering företaga tekniska eller formmässiga förändringar av våra produkter.
© Thorn Lighting