Plurio

96668621 PLI F 24L70-722-40 R/S T60 CL2 ANT

ISO 9223 C5		IP66	IK08		CE			T_a25	

Plurio

Plurio Indirect: En snygg LED-armatur för stolptopp med radiellt symmetrisk fördelning. LED-driftdon med 24 LED-lampor på 700mA. Elektrisk klass II, IP66, IK08. Bas: gjuten Aluminium, pulverlackerad antracit (liknar RAL7043). Armaturhus: plantform, Aluminium, strukturerad antracit (liknar RAL7043). Kupa: UV-stabiliserad, klar Polykarbonat (PC) med bländskyddsprismor. Indirekt, reflektorbaserad optik. Komplett med 2200-4000K NightTune LEDs. Stolptoppmontering på Ø60 mm stolpe.

Uppåtriktad ljusutstrålning under 1 %.

Dimensioner: Ø601 x 487 mm
Systemeffekt: 51 W
Ljusflöde från armatur: 5386 lm
Armaturverkningsgrad: 106 lm/W
Vikt: 11 kg
Projicerad vindyta: 0.167 m²

TLG_PLRL_F_IFC_ANT.jpg

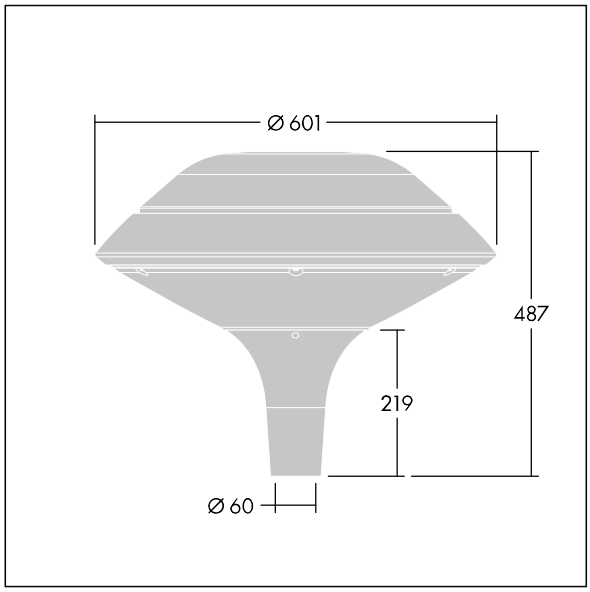

TLG_PLRL_M_IFC_T60.wmf

Denna produkt innehåller en ljuskälla med energieffektivitetsklass D.

Alla värden som är markerade med en * är beräknade värden. Thorn använder beprövade och testade komponenter från ledande leverantörer, men det kan hända att enskilda lysdioder slutar att fungera under produktens beräknade livslängd. Toleransen för nyvärde och installerad effekt är ±10 % enligt internationella standarder. Om inget annat anges gäller värdena en omgivningstemperatur på 25 °C.

Produkterna från Thorn Lighting vidareutvecklas kontinuerligt. Vi förbehåller oss rätten att utan vidare publicering företaga tekniska eller formmässiga förändringar av våra produkter.
© Thorn Lighting

Plurio

96668621 PLI F 24L70-722-40 R/S T60 CL2 ANT

Produkterna från Thorn Lighting vidareutvecklas kontinuerligt. Vi förbehåller oss rätten att utan vidare publicering företaga tekniska eller formmässiga förändringar av våra produkter.
© Thorn Lighting