GTLED Pro

96276379 <GP AL XL 216L-740 AESC IN CL1 <=500MA

ISO 9223 C5	IP66	IK08		CE	

GTLED Pro

En avancerad LED-armatur för tunnlar. 216 LED som ger Axail extra gatukomfortfördelning. Stomme: strängsprutad Aluminium, pulverlackerad. Hölje: 4 mm härdat glas. Monteras i tak med specialfästen som beställs separat. Elektrisk klass I, IP66, IK08. Försedd med kontakt i en ände. Levereras med 4000K LED.

Används tillsammans med fjärrdriftdon (beställs separat). Ström- och lumenvärden beror på vilka inställningar som görs.

På grund av de speciella kraven för den här produkten anges inte några ljustekniska data här, men du kan inhämta råd från din lokala representant.

Dimensioner: 1320 x 313 x 90 mm
Vikt: 17,23 kg

TLG_GTPR_F_216.jpg

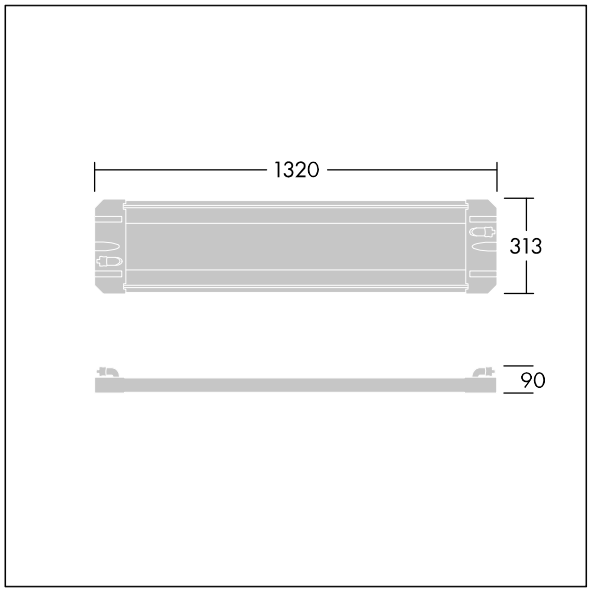

TLG_GTPR_M_XL.wmf

Denna produkt innehåller en ljuskälla med energieffektivitetsklass D.

Alla värden som är markerade med en * är beräknade värden. Om inget annat anges gäller värdena en omgivningstemperatur på 25 °C.

Produkterna från Thorn Lighting vidareutvecklas kontinuerligt. Vi förbehåller oss rätten att utan vidare publicering företaga tekniska eller formmässiga förändringar av våra produkter.
© Thorn Lighting