THORN

96267252 <SATIN2 MRE L1250 48L33 12x44° RD IO

IP68	IK10	⧈	CE	T_a25

En diskret markinfälld linjär strålkastare för fasadbelysning. 48 LED som drivs med 330mA med {Light Distribution Type}-distribution. Elektronisk driftdon utan ljusreglering. Stomme: strängsprutad Aluminium (EN AW-6060 T6) målad strukturerad silvergrå. Sidor: pressgjuten Aluminium målad strukturerad silvergrå. Hölje: 10 mm tjockt härdat glas. Elektrisk klass II, IP68, IK10. Fördragen med 1 m 2x1 mm² H05RNF-kabel vid bägge ändar. Komplett med röd LED

Dimensioner: 1254 x 96 x 112 mm
Systemeffekt: 35 W
Vikt: 6 kg

TLG_STN2_F_PDBMRE.jpg

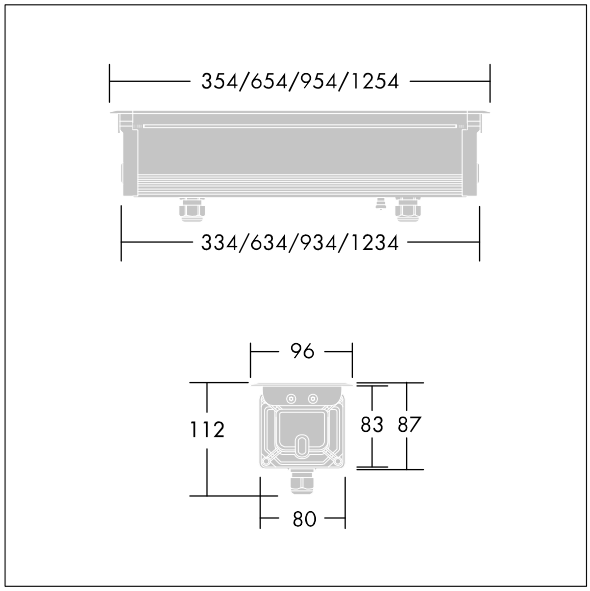

TLG_SATL_M_LD1_03.wmf

Alla värden som är markerade med en * är beräknade värden. Thorn använder beprövade och testade komponenter från ledande leverantörer, men det kan hända att enskilda lysdioder slutar att fungera under produktens beräknade livslängd. Toleransen för nyvärde och installerad effekt är ±10 % enligt internationella standarder. Om inget annat anges gäller värdena en omgivningstemperatur på 25 °C.

Produkterna från Thorn Lighting vidareutvecklas kontinuerligt. Vi förbehåller oss rätten att utan vidare publicering företaga tekniska eller formmässiga förändringar av våra produkter.
© Thorn Lighting

96267252 <SATIN2 MRE L1250 48L33 12x44° RD IO

Produkterna från Thorn Lighting vidareutvecklas kontinuerligt. Vi förbehåller oss rätten att utan vidare publicering företaga tekniska eller formmässiga förändringar av våra produkter.
© Thorn Lighting