96642354 <CHAL PRO LED3000-830 HF RMB W6

IP20 IP54 | IK03 | 850 °C | T_a25

Ett infällt LED-downlight. Externt driftdon utan ljusreglering. IP54 (IP20 ovanifrån), Elektrisk klass I. Stomme: Aluminium, målad. Reflektor: blank. Lämplig för innertak som är 1–40 mm tjocka i en Ø150 mm håltagning. Levereras med 4000K LED, Färgåtergivningsindex min.: 80.

Dimensioner: Ø172 x 94 mm
Systemeffekt: 25,4 W
Ljusflöde från armatur: 2900 lm
Armaturverkningsgrad: 114 lm/W
Vikt: 0,49 kg

TLG_CHLP_F_RMBPDB.jpg

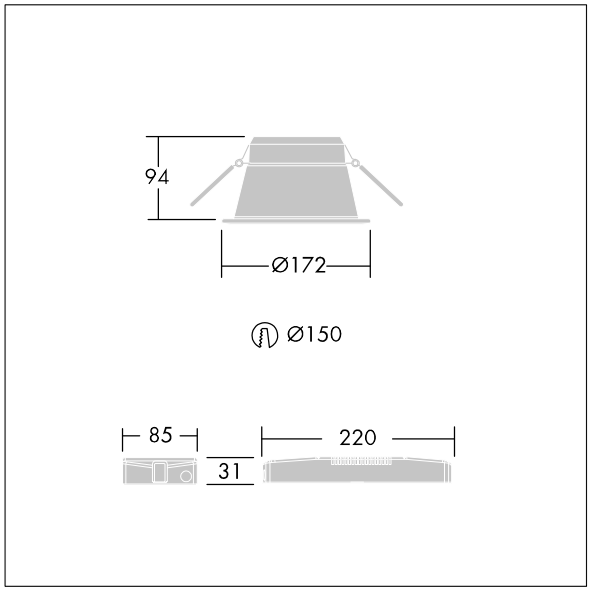

TLG_CHLP_M_DL1.wmf

Denna produkt innehåller en ljuskälla med energieffektivitetsklass D.

Alla värden som är markerade med en * är beräknade värden. Thorn använder beprövade och testade komponenter från ledande leverantörer, men det kan hända att enskilda lysdioder slutar att fungera under produktens beräknade livslängd. Toleransen för nyvärde och installerad effekt är ±10 % enligt internationella standarder. Om inget annat anges gäller värdena en omgivningstemperatur på 25 °C.

Produkterna från Thorn Lighting vidareutvecklas kontinuerligt. Vi förbehåller oss rätten att utan vidare publicering företaga tekniska eller formmässiga förändringar av våra produkter.
© Thorn Lighting

THORN

96642354 <CHAL PRO LED3000-830 HF RMB W6

Produkterna från Thorn Lighting vidareutvecklas kontinuerligt. Vi förbehåller oss rätten att utan vidare publicering företaga tekniska eller formmässiga förändringar av våra produkter.
© Thorn Lighting