FleXity

96271123 <FLEX 24L105-730 WSC BP CL2 W5 T60 ANT

ISO 9223 C3	IP66	IK09		CE			T_a -20 +25

FleXity

En modern, diskret och flexibel stolptoppsarmatur (LED) med asymmetrisk fördelning. LED-driftdon Programmerbar ger 24 LED på 1,05A. Elektrisk klass II, IP66, IK09. Armaturhus och bas: pressgjuten Aluminium (EN AC-46100) pulverlackerad mörkgrå (liknar RAL7043). Hölje: klar Polykarbonat (PC). Utrustad med effektreduceringskrets, aktiv 3 timmar före och 5 timmar efter beräknad midnatt. Levereras med 3000K LED. Stolptopp monteras på Ø 60 mm stolpe, maxlängd instick 75 mm. 5 m förmonterad kabel

Överspänningsskydd: 10 kV enpuls med gemensam mod, 8 kV multipuls med gemensam mod, och 6kV multipuls med differensmod. 6 kV multipuls med gemensan mod och differensmod vid anslutning till permanent DALI-system.

Dimensioner: 370 x 430 x 290 mm
Systemeffekt: 84 W
Ljusflöde från armatur: 8067 lm
Armaturverkningsgrad: 96 lm/W
Vikt: 4,5 kg
Projicerad vindyta: 0.038 m²

TLG_FLEX_F_D60PDB.jpg

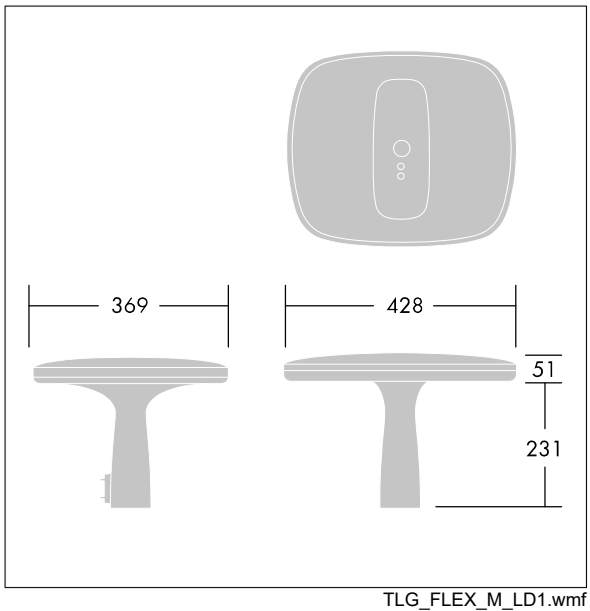

TLG_FLEX_M_LD1.wmf

Denna produkt innehåller en ljuskälla med energieffektivitetsklass D.

Alla värden som är markerade med en * är beräknade värden. Thorn använder beprövade och testade komponenter från ledande leverantörer, men det kan hända att enskilda lysdioder slutar att fungera under produktens beräknade livslängd. Toleransen för nyvärde och installerad effekt är ±10 % enligt internationella standarder. Om inget annat anges gäller värdena en omgivningstemperatur på 25 °C.

Produkterna från Thorn Lighting vidareutvecklas kontinuerligt. Vi förbehåller oss rätten att utan vidare publicering företaga tekniska eller formmässiga förändringar av våra produkter.
© Thorn Lighting