Avenue Wall 300 II

96258552 <AVENUE W300 II 35W HIT DGE G12 CL2

ISO 9223 C3	IP65	IK09		CE			Ta25

Avenue Wall 300 II

Encastré Avenue Deco. Classe électrique II, IP65, avec chapeau Polycarbonate (PC) opale. Fourni avec ballast intégral pour lampe Source lumineuse: 1 x HIT-CE / 35W de 35 W. Lampes à commander séparément.

Dimensions : 313 x 176 x 362 mm
Puissance du luminaire: 40 W
Poids : 3,53 kg

TLG_AVNE_F_W300PDBUNLIT.jpg

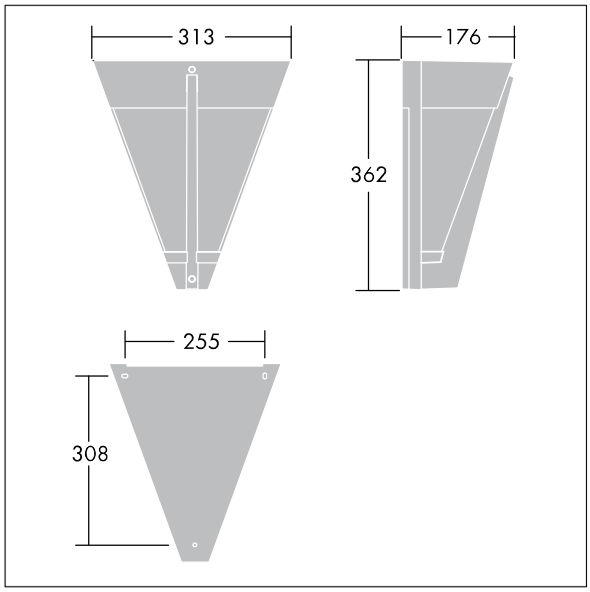

TLG_AVED_M_LDW300.wmf

Toutes les valeurs marquées d'un * sont des valeurs nominales. Sauf indication contraire, les valeurs sont applicables pour une température ambiante de 25 °C.
Les produits de Thorn Lighting sont perfectionnés en permanence. Nous nous réservons le droit d'apporter des modifications à nos produits sans autres publications.
© Thorn Lighting